КЛАПАН УГЛОВОЙ ЦАПКОВЫЙ
DN 15 PN 2,5 МПа

Предназначен для установки на контейнерах в качестве запорных устройств.

ОСНОВНЫЕ ТЕХНИЧЕСКИЕ ДАННЫЕ И ХАРАКТЕРИСТИКИ

Обозначение	Обозначение условное	Номинальный диаметр DN	Давление номинальное PN, МПа (кгс/см²)	Среда рабочая	Температура рабочей среды, t⁰C	Вид присоединения	Масса, кг
ВИЛН.491211.003	15нж93бк	15	2,5 (25)	Жидкий хлор, сернистый ангидрид, хладоны	от –50 до +50	На входе W 27,8 по ГОСТ 9909-81 на выходе G 3/4	0,66
ВИЛН.491211.003-01	15лс93бк						

Герметичность затвора по классу ……... ГОСТ 9544-93 класс А.
Уплотнение в затворе ……...…… конусное, металл по металлу.
Управление клапаном ……...…… ручное, маховиком.
Климатическое исполнение ……. УХЛ1 ГОСТ 15150-69.
Материал корпуса для (15нж93бк) …….. Сталь 12Х18Н9Т.
для (15лс93бк) …….. Сталь 09Г2С.
Материал сальникового уплотнения ……...…….. фторопласт 4.
Изготовление и приемка по ……..…… ТУ 3742-006-05749381-94.

ВИЛН.491211.003 (15нж93бк)

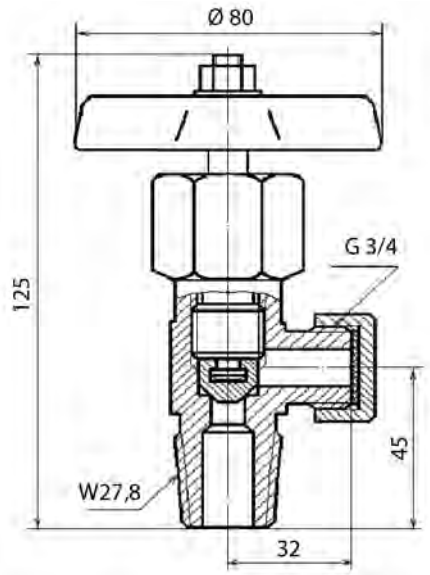

Гарантийные обязательства:
Гарантийный срок эксплуатации - 24 месяца.
Гарантийная наработка – 1500 циклов.

Пример записи клапана, предназначенного для установки на контейнерах, при заказе и в документации другого изделия: «Клапан угловой цапковый DN15, PN 2,5МПа (25кгс/см²), ВИЛН.491211.003 (15нж93бк) ТУ 3742-006-05749381-94».

ПЕНЗЕНСКИЙ ПАЗ АРМАТУРНЫЙ ЗАВОД
www.armatura-paz.ru Тел.: (8412) 56-13-87, 55-21-89 Факс: (8412) 55-24-00