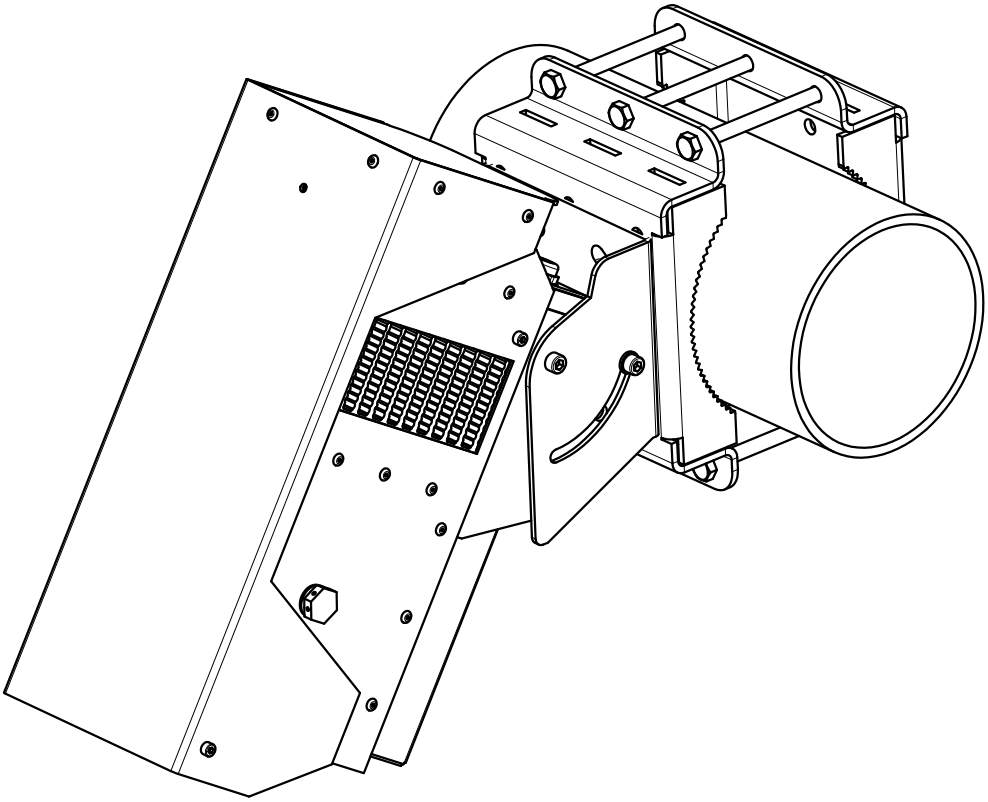

Изм.	Лист	№ докум.	Подп.	Дата	ООО "ГОБОИМИДЖ"
Разраб.		Штыков А.Н.			Способ установки проектора на горизонтальной опоре.
Пров.					
Т.контр.		Штыков А.Н.			
Телефон		7(921)952-9310			Важный Акцент 230 ПСО
Н.контр.		Штыков А.Н.			
Утв.					

Лит.	Масса	Масштаб
	0	1:4
Лист	Листов 1	

GOBOIMAGE IMAGE PROJECTORS

Перв. примен. | Справ. № | Подп. и дата | Инв. № дубл. | Взам. инв. № | Подп. и дата | Инв. № подл.

Копировал | Формат А4